Drucktransmitter P131 / -EX

DE

Anschraubsonde für gehobene Anforderungen. Frontbündige große Messzelle, keramisch.

- ☐ **High-end Drucktransmitter Typ P131.**
- ☐ **Präzise, robust, große Anschraubgewinde.**
- ☐ **ATEX als Option.**

Technische Daten:

Messbereiche:	0 - 40 mbar bis 0 - 40 bar, relativ. (= 40 hPa bis 4000 kPa, relativ)
Genauigkeitsklasse:	0,2% v.ME.
Analogausgang:	4-20 mA, 2-Leiter Andere auf Anfrage.
Hilfsspannung:	10 ... 30 V DC
Einstellzeit:	< 200 ms, Startzeit < 1 s
Temperaturbereich:	-20 ... 80 °C. höher auf Anfrage.
Temperatureinfluss:	< 0,02 % / K
Langzeitdrift:	< 0,2 % p.a.
Gehäuse:	Edelstahl 1.4404 oder Kunststoff PVDF
Gewicht:	0,3 - 0,4 kg.
Material Messzelle:	Keramik Al_2O_3-FDA, temp.kompensiert
Prozessdichtung:	Viton (FKM), andere auf Anfrage
Ausführungsoptionen:	Auch in EX-Ausführung lieferbar

Stecker
EN 175301-803A

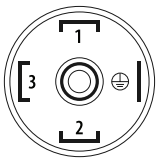

4…20 mA, 2-Leiter

PIN 1: Signal +
PIN 2: Signal –

0 …10 V, 3-Leiter

PIN 1: in +
PIN 2: in -
PIN 3: out +

Steckverbinder
EN 175301-803A

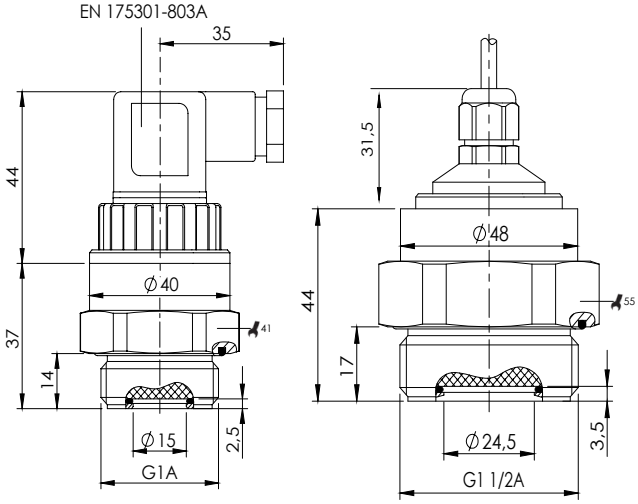

Artikel-Code:

Messbereich:
040 = 40 mbar
050 = 50 mbar
100 = 100 mbar
200 = 200 mbar
....
1k = 1 bar
....
40k = 40 bar

Prozessanschlussgewinde:
G1.0 = G1A, ISO 228-1
G1.5 = G1.5A, ISO 228-1

Elektr. Anschluss:
803 = Anklemmstecker EN 175301-803A, IP65
P02 = Kabelschwanz, 2 m, IP67
Andere auf Anfrage

EX und Gehäuse:
-- = Edelstahl, non-EX
EX = Edelstahl mit ATEX
PV = Kunststoff PVDF, non-EX

P131- ☐ - ☐ - ☐ - ☐